ZABER シンプルモーションコントロール

モデル : X-RSM40B-E03-T4（コントローラ・モータエンコーダ内蔵）
モデル : X-RSM40B-T4 (コントローラ内蔵、エンコーダ無し)

モデル : **X-RSM40-E03**
コントローラ内蔵、エンコーダ付き

モデル : **X-RSM40B**
コントローラ内蔵、エンコーダ無し

- 最大高さ : 21 mm
- 繰り返し精度 : 0.02°
- 透過ビーム用アパ―チャー : 4 mm
- 最大積載荷重 : 50 N
- ウォームギア駆動なので、滑らかな連続回転
- 内蔵コントローラ、他の Zaber 社製品とのデイジーチェーン接続可
- 内蔵エンコーダにて脱調/抜けパルス検出と自動補正機能付き

製品概要

Zaber の X-RSM-E シリーズ回転ステージは、当社の最もコンパクトなステッパモータおよびウォームギア駆動デバイスです。 これらは、電源のみを必要とするスタンドアローンのユニットです。 インデックス付きのつまみは、コンピュータなしでも多彩な操作が可能な便利な手動制御機能を提供します。 これらのステージは、任意のコンピュータの RS-232 ポートまたは USB ポートに接続し、他の Zaber 製品とデイジーチェーン接続できます。 デイジーチェーンは電源を共有し、複数の X シリーズ製品が単一の電源を共用することが可能です。自己調整式の台座と取り付けポイントにより、GSM 傾斜装置または AP146 および AB147 ブラケットを使用して多軸傾斜またはジンバルシステムを簡単に構成することができます

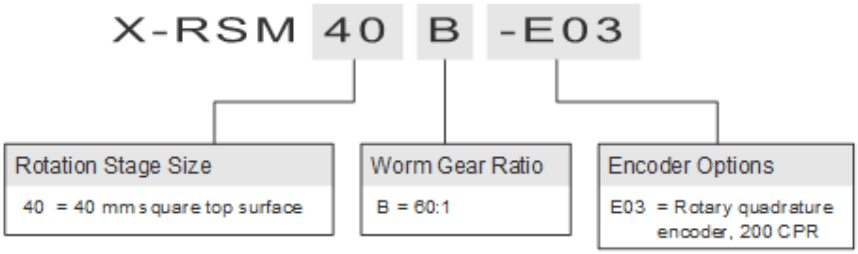

テクノロジーリンク株式会社
TECHNOLOGYLINK,LTD.
〒171-0022 東京都豊島区南池袋 3-18-35
OK ビル 2 階
Tel: 03-5924-6750　Fax:03-5924-6751
E-mail: sales@technology-l.com
URL: http://www.technology-link.jp

外形寸法図

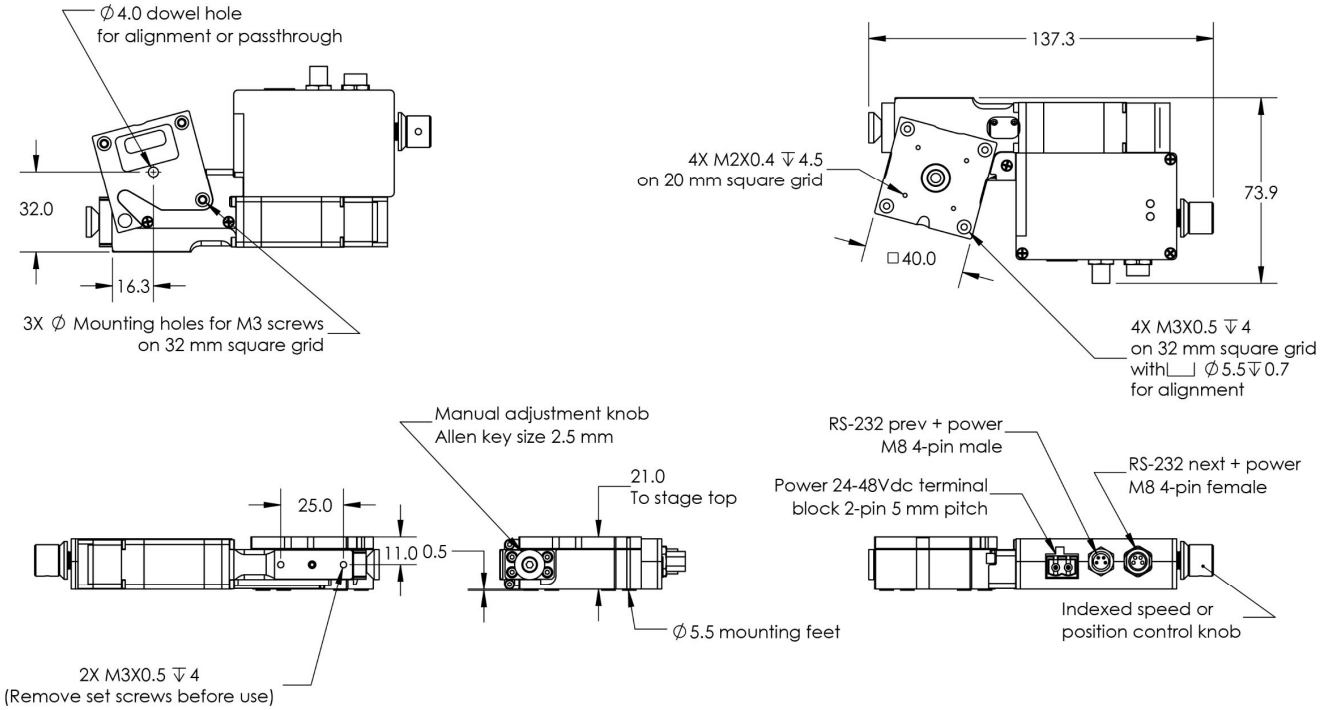

ゴニオメータアダプタープレートモデル：AP135

プレートには、デバイスの取り付け用の 25 mm 角の M6 クリアランスホールパターンと、メトリックブレッドボード実装用の 50 mm / 2 インチの四角のクリアランススロットに加えて、4 つのタップ M3 穴と GSM 取り付け用のクリアランス穴があります

アダプタープレートモデル：AP146

このアダプタプレートは、Zaber の X-RSM および RSM シリーズステージで、他の RSM または GSM シリーズデバイスに他のデバイスをエッジ上に実装用に使用されます。 これらは、さまざまなジンバル構成に役立ちます。

アダプターブラケットモデル：AB147

この取り付けブラケットは、Zaber の RSM および GSM シリーズのロータリおよびチルトデバイス用に設計されています。 ブラケットには M3 タップが 4 個、M2 タップが 4 個用意されています。

製品仕様

仕　様	データ	代替値
マイクロステップサイズ (初期値)	0.00046875°	8.181 µrad
内蔵コントローラ	付	
可動範囲	360°	
精度 (同方向計測時)	0.14°	2.443000 mrad
繰り返し精度	< 0.02°	< 0.349 mrad
バックラッシュ	< 0.04°	< 0.698 mrad
最高速度	120 °/s	20.0 rpm
最低速度	0.000286 °/s	4.992 µrad/s
エンコーダ分解能	200 CPR	800 states/rev
エンコーダタイプ	モータ内臓インクレメンタル型ロータリエンコーダ	
通信インターフェース	RS-232	
通信プロトコール	Zaber ASCII (初期値), Zaber Binary	
最大連続トルク	60 N-cm	85.0 oz/n
最大中心荷重	50 N	11.2 lb
最大カンチレバー荷重	100 N-cm	141.6 oz/n
ステージサイズ	40 mm	1.575 "
最大電流消費	350 mA	
電源電圧	24-48 VDC	
電源プラグ	2-ピンねじ込み端子	
モータ1回転のステップ数	200	
モータタイプ	ステッパーモータ (2 相)	
インダクタンス	3.5 mH/相	
初期値分解能	1ステップの1/64	
データケーブル接続	ねじ込み式 4-ピン M8	
モータフレームサイズ	NEMA 08	
機械的駆動システム	精密ウォームギア	
リミット又はホームセンサー	磁気ホームセンサー	
手動コントロール	有り	
取り付けインターフェース	M2 及び M3 取り付け穴	
真空仕様	無し	
操作温度範囲	0-50 °C	
RoHS 指令適合	適合	

仕様	データ	代替値
CE 適合	適合	
重量	0.278 kg	0.613 lb

モデル	製品名		モデル	製品名	
X-USBDC	Ｘシリーズの ＵＳＢ結線用ケーブル		T-XDC	Ｘシリーズから Ａシリーズ/Ｔシリーズ接続用アダプター	
X-SDC	Ｘシリーズと RS232 結線用ケーブル		X-TDC	Ａシリーズ/Ｔシリーズから Ｘシリーズ接続用アダプター	
X-DC02	Ｘシリーズデータケーブル（0.6m）		X-DC06	Ｘシリーズ用データケーブル、（0.6m）	
AB147	アダプターブラケット		X-DC15	Ｘシリーズ用データケーブル、（5m）	
PS13-48V12	100-240 VAC 入力電源 48 V DC, 1.25 A 出力 2-ピン 5 mm ピッチ端子台付き		X-DC25	Ｘシリーズ用データケーブル（7.6m）	
PS14-48V37	100-240 VAC 入力電源 48 V DC, 3.75 A 出力 2-ピン 5 mm ピッチ端子台付き		S-XDC		

性能チャート
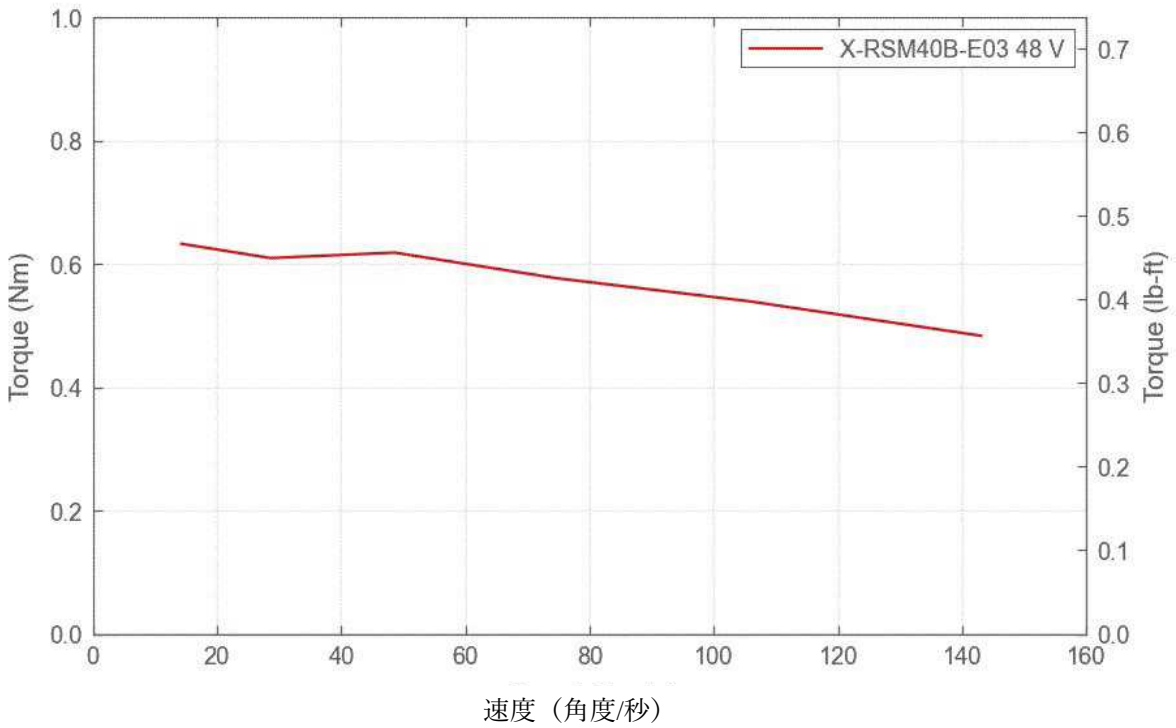
トルク・速度特性チャート