モータエンコーダ内蔵精密電動ロータリステージ：モデル RSB060AD/AU-T3 シリーズ

モデル：
RSB060AU-T3

Zaber 社 RSB60AD-T3 モデルステージは外径サイズが 60 mm で、内径 25 mm (1 インチ) アパーチャー貫通穴付です。コンパクト且つ低床ボディにも関わらず、最大荷重は 200N(20 Kg)とハイパワーです。最高速度 3000° /秒（500 rpm）なので、比較的軽量荷重で高速・高分解能回転制御が必要な用途に最適です。
モータ構成は 2 種類用意されています。上向きと下向き構成です。上向きモータ構成の場合はデバイスを平らな面に設置でき、下向きモータ構成の場合は、搭載物が回転テーブルからはみ出ても 360° 干渉されること無く回転できます。RSB ステージは Zaber 社のどのコントローラでも、電源プラグ挿入後即使用可です。

RSB060AD-T3 / RSB060AU-T3

シリーズ電動ロータリステージ

- 360° 連続回転
- 最高速度 500 rpm (3000° /秒)
- 開口径 25 mm
- モータ構成 2 機種（上部、下部設置型）
- エンコーダフィードバック無し

製品名	概説
RSB060AD-T3	電動回転ステージ，360 ° 回転，外径 60 mm，高速モデル，モータ下向き仕様
RSB060AU-T3	電動回転ステージ，360 ° 回転，外径 60 mm，高速モデル，モータ上向き仕様

推奨コントローラ：外部入出力付

1 軸仕様：モデル X-MCB1

2 軸仕様：モデル X-MCB2 （同時 2 軸制御）

精密電動ロータリステージ ：RSB060AD/AU-T3 シリーズ仕様

グループ仕様 – X-RSB-T3 シリーズ

仕様	データ	代替単位
内蔵コントローラ	無し	
マイクロステップサイズ	0.005625 °	98.173 urad
動作範囲	360 度	
精度 (一方向にて)	0.2 度	3.490000 mrad
繰り返し精度	< 0.01 度	< 0.174 mrad
バックラッシュ	< 0.1 度	< 1.745 mrad
最高回転速度	3000 度/秒	500.0 rpm
最低回転速度	0.026 度/秒	453.778 urad/s
速度分解能	0.026 度/秒	453.778 urad/s
エンコーダタイプ	無し	
最大連続トルク	-	
最大中心荷重	200 N	
最大カンチレバー荷重	410 N-cm	
ステージ直径	60 mm	2.362 "
モータタイプ	ステッパーモータ(2 相)	
モータ定格電流	2300 mA/相	
電源電圧	-	
モータ巻き線抵抗	2.9 オーム/相	
インダクタンス	2.8 mH /相	
モータ結線	D サブ 15 オス	
機械的駆動システム	同期型ベルト駆動	
リミット又はホーム検出	磁気ホームセンサー	
操作温度範囲	0-50 ℃	
RoHS 指令適合	準拠	
CE マーキング適合	準拠	
重量	0.84 kg	

速度：トルク特性表

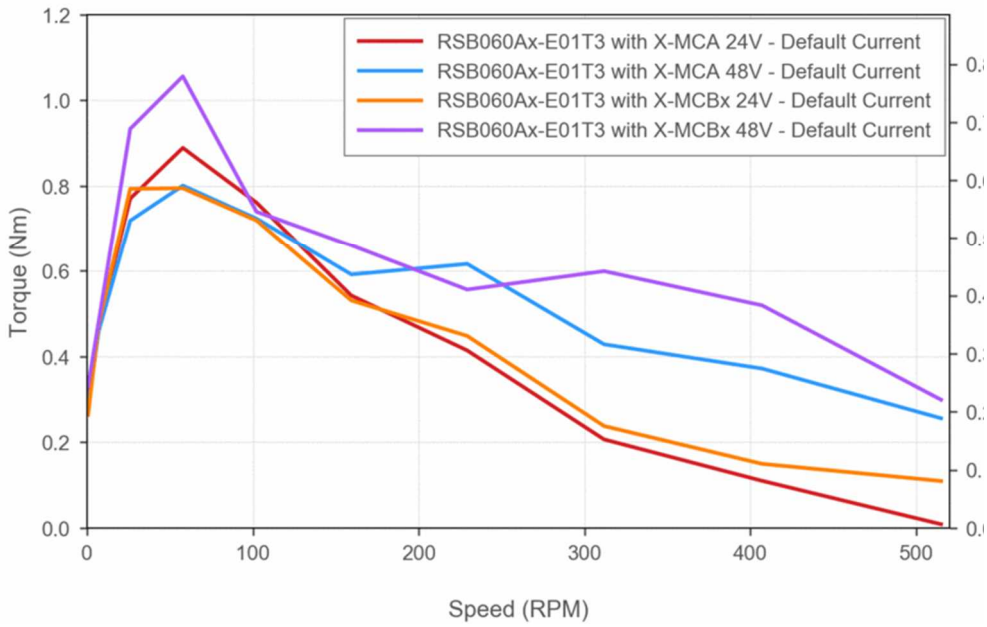

ZABER

RSB060 Rotation Stage

dimensions in mm

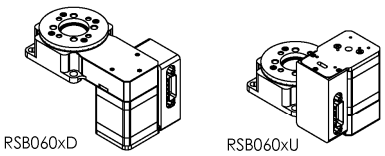

*See product page for complete list of available models at www.zaber.com

RSB060xD shown below

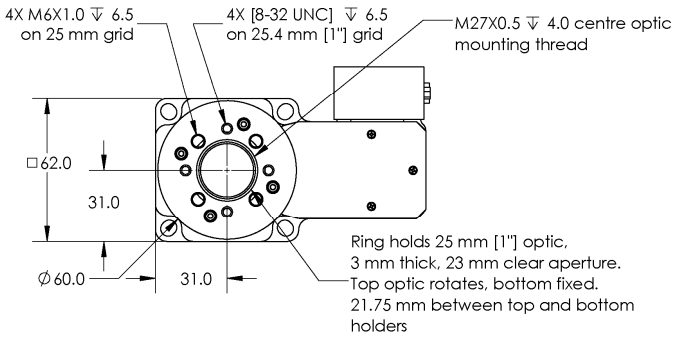

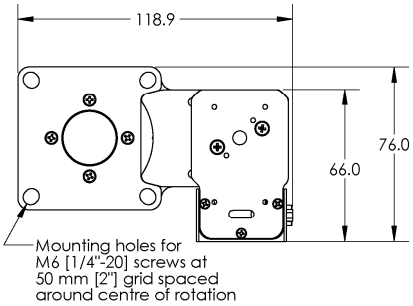

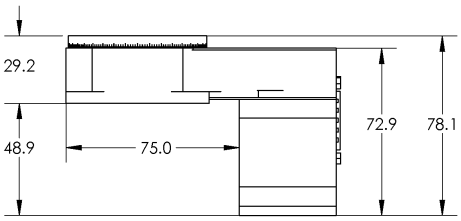

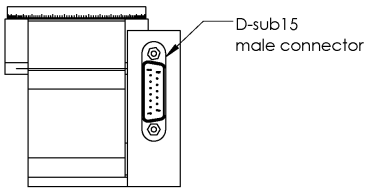

モデル：

RSB060AD-T3

モータがステージ下方に配置その
他仕様は上記仕様に同じ

テクノロジーリンク株式会社
TECHNOLOGYLINK,LTD.

〒171-0022 東京都豊島区南池袋 3-18-35
OK ビル 2 階
Tel: 03-5924-6750 Fax:03-5924-6751
E-mail: sales@technology-l.com
URL: http://www.technology-link.jp