DRAW WIRE

アブソリュートエンコーダ内臓巻線式測長器

lika

シリーズ **SFA-5000 • SFA-10000**

- アブソリュートエンコーダ内臓
- SSI インターフェース、グレー又はバイナリーコード
- コンパクト設計、簡単取付
- 測定長：5000 & 10000 mm
- 分解能： 0.1, 0.05, 0.024 mm (ご要望分解能)

SFA-5000

環 境 的 仕 様	
ショック	100 g, 6 ms
振動	10 g, 5-2000 Hz
保護規格	IP65
操作温度範囲	-40° ～+85° C
保存温度範囲	-40°C +100°C (相対湿度 98%、結露無き事)

機 械 的 仕 様	
外形寸法	図面参照
ドラム周長	200mm
ワイヤ巻き取り力	5000: 3,2 ～ 6,5 N 10000: 3,2 ～ 6 N
測定長	5000, 10000 mm
リニアリティー	± 0,5 mm
繰返し精度	± 0,1 mm
測定速度	最高 2 m/sec
重量	~ 0,8 kg
電気結線	M12, M23 plug or cable output 1 m

電 気 的 仕 様	
電源	+7,5Vdc +34Vdc
出力回路	SSI, LSB 並び, グレー又はバイナリー
分解能	0.1, 0.05, 0.024 mm
電力消費	0,6 W
保護回路	極性反転と短絡防止回路
EMC	電磁気耐性、EN 61000-4-2 EN 61000-4-4
機能	・計数方向（入力） ・ゼロ設定/プリセット（入力）

材 質	
ハウジング（巻き線）	耐腐食材 UNI EN AW-6082 規格適合
ハウジング（エンコーダ）	アルミダイキャスト UNI EN AC-46100 規格適合
ワイヤー	非磁性 SUS 材、UNI EN 4305

テクノロジーリンク株式会社
TECHNOLOGYLINK,LTD.
〒171-0022 東京都豊島区南池袋 3-18-35
OK ビル 2 階
Tel: 03-5924-6750　Fax:03-5924-6751
E-mail: sales@technology-l.com
URL: http://www.technology-link.jp

ACCESSORIES	
EPFL121H:	M23, 12 ピンコネクター
EM12F8:	M12 8 ピン対コネクター
PAN/PGF:	フレキシブルカップリング
BR1:	原寸スリーブ
EC-CR12F-S28-T12-xx	コードセット xx m M23 コネクター
EC-M12F8-LK-M8-xx:	コードセット。xx m M12 ピ 8 ピンコネクター
LKM-386:	固定クランプ

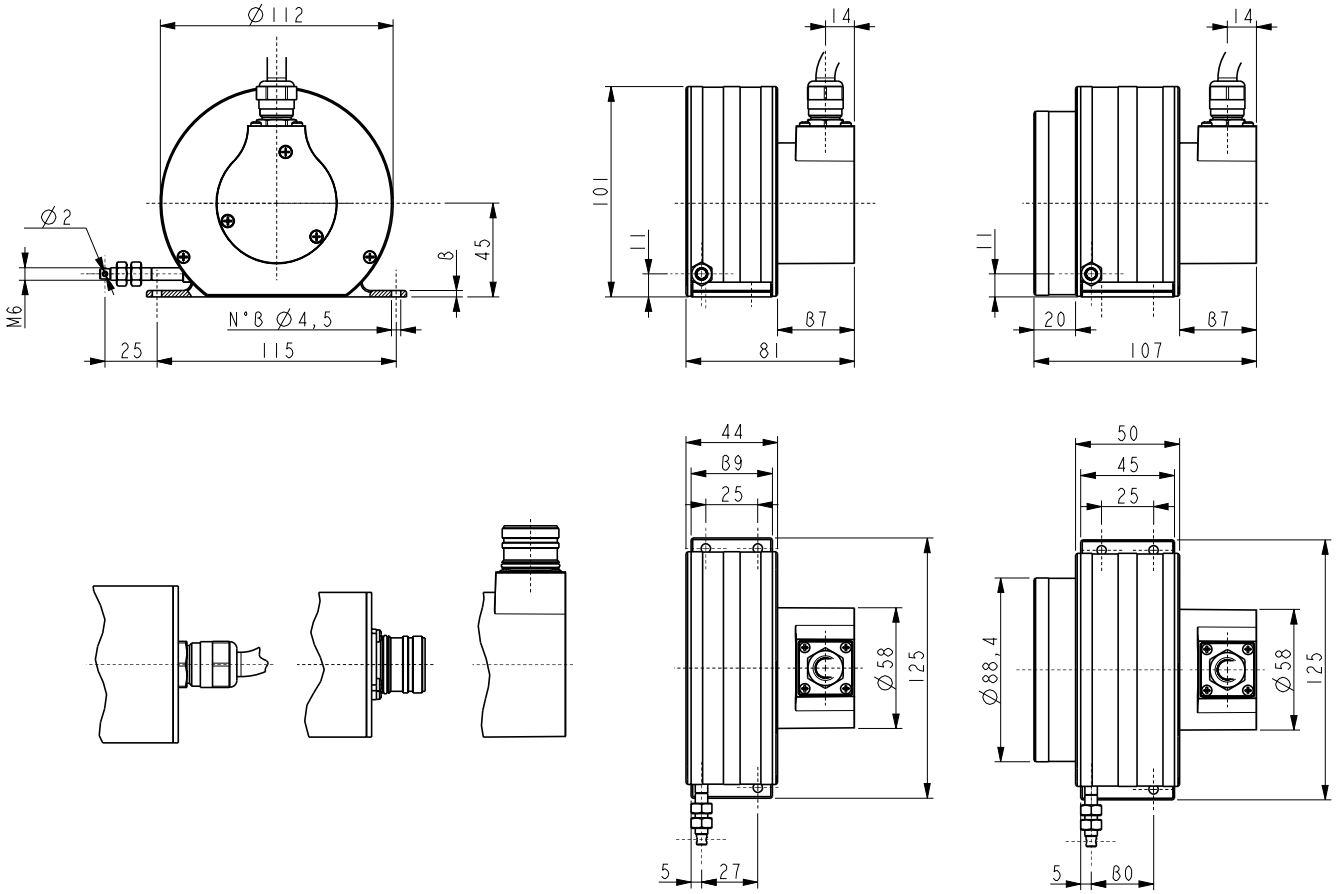

SFA-5000

SFA-10000

発注コード

SFA	-	XXXXX Ⓐ	-	X Ⓑ	-	XXXX Ⓒ	-	X Ⓓ	XX Ⓔ

Ⓐ 測定長
5000 = 5000 mm
10000 = 10000 mm

Ⓑ 出力回路
BA = SSI, バイナリーコード,LSB並び
GA = SSI, グレーコード, LSB 並び

Ⓒ 分解能
8192 = 0,024 mm
4000 = 0,05 mm
2000 = 0,1 mm

Ⓓ ケーブル取出し
- = 軸方向
R = 半径方向

Ⓔ 電気結線
L1 = 1m
Lx = ケーブル出力 x m
M = M12 8 ピンプラグ
M2 = M23 12 ピンプラグ

仕様は予告なしに変更される場合があります。