LINEPULS
内部コンバータ付きリニアエンコーダ

lika

シリーズ **SMP**

- 側面テープ検出型リニアエンコーダ
- リニアガイドでの取付省スペース化
- 分解能：0,0125 mm迄選択可
- Lika社ハイフレックスセンサーケーブル仕様
- 取り付け調整容易

SMP

環 境 仕 様	
ショック	250 g, 6 ms acc. to CEI EN 60068-2-27
振動	10 g, 5-2000 Hz acc. to CEI EN 60068-2-6
保護規格	IP67
操作温度範囲	-25°C ÷ +85°C
保存温度範囲	-40°C ÷ +100°C

機 械 的 仕 様	
外形寸法	図面参照
ハウジング材質	アルミダイキャスト UNI EN AC-46100
電気結線	Lika Hi-flex ケーブル M8 2,0 m 又は M12 8 ピンインラインプラグ付
センサー/テープ間ギャップ	0.1 ～2.0mm
送り速度	最高 16m/s
測定長	両端で（テープ長）-5 ㎜

電 気 的 仕 様	
分解能	0,25 / 0,125 / 0,0625 / 0,05 / 0,025 / 0,0125 mm
センサー精度	最高±15 µm
繰り返し精度	±1 インクレメント
出力回路	ラインドライバー、プッシュプル
出力信号	AB /AB
計数周波数	最高 1000 kHz
電源	+5Vdc ±5%, +10Vdc ～+30Vdc
消費電力	70 mA
保護回路	極性反転防止（５V 版を除く）及び短絡保護
EMC	EN 61000-6-2 level 3 準拠

テクノロジーリンク株式会社
TECHNOLOGYLINK,LTD.
〒171-0022 東京都豊島区南池袋 3-18-35
OK ビル 2 階
Tel: 03-5924-6750　Fax:03-5924-6751
E-mail: sales@technology-l.com
URL: http://www.technology-link.jp

付 属 品	
MT50:	磁気テープ
KIT LKM-1440:	テープ端固定セット（10個）
E-M12F8:	M12 8 ピン対コネクタ
EC-M12F8-LK-M8-5:	コードセット、５m、M12 付
EC-M12F8-LK-M8-10:	コードセット、10m、M12 付

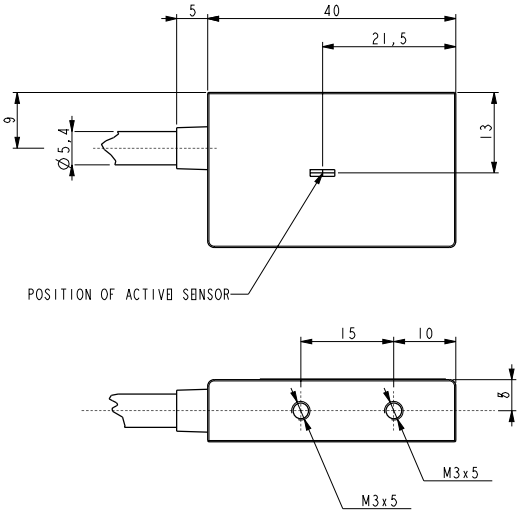

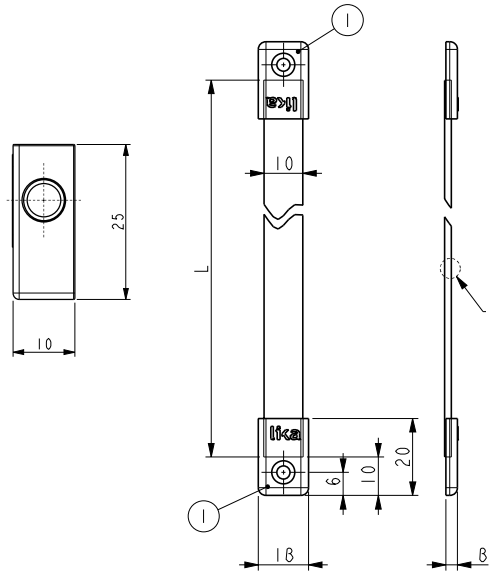

SMP

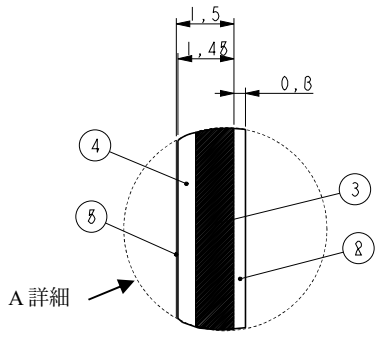

A 詳細	
①	テープ端
②	保護テープ
③	磁性プラスティックテープ
④	ベーステープ
⑤	接着テープ

MT50

発注コード

SMP	-	XX ⓐ	-	X ⓑ	-	XXXX ⓒ	-	X ⓓ	-	XX ⓔ	-	X ⓕ	/Sxxx ⓖ

ⓐ 出力回路
Y = Push-Pull (AB)
YC = Push-Pull (AB, /AB)
L = Line Driver (AB, /AB)

ⓑ 電源
1 = +5Vdc ±5% (L 出力回路)
2 = +10Vdc ÷ +30Vdc (Y及びYC o出力回路)

ⓒ 分解能
250 = 0,25 mm (250 µm)
125 = 0,125 mm (125 µm)
62/5 = 0,0625 mm (62,5 µm)
50 = 0,05 mm (50 µm)
25 = 0,025 mm (25 µm) **12/5 =** 0,0125 mm (12,5 µm)

ⓓ 原点
N = 無し

ⓔ 電気結線
L2 = ケーブル出力 2 m
Lx =ケーブル出力x m
M0,5 = 0,5 m ケーブル+ M12インラインプラグ
M2 = 2 m ケーブル+ M12 インラインプラグ

ⓕ エッジ間隔
A = 1 µs

ⓖ 特別仕様

発注コード：磁気テープ

MT50	-	XXX ⓐ	-	XXX ⓑ	-	X ⓒ	/Sxxx ⓓ

ⓐ 長さ
1 = 1,0 m
2 = 2,0 m
4 = 4,0 m
10 = 10,0 m
20 = 20,0 m
30 = 30,0 m
50 = 50,0 m
100 = 100,0 m

ⓑ 精度等級
100 = ±85 µm/m
50 = ±35 µm/m (up to 30 m)
10 = ±8 µm/m (up to 10 m)

ⓒ 保護テープ
0 = 供給無し
1 = 付き

ⓓ 特別仕様