ROTACOD

曲軸（カーブ）検出用アブソリュート・エンコーダ

シリーズ **SMLA • MTLA**

- アブソリュート非接触検出
- 最高360°までの円弧やカーブ（曲軸）の検出可
- アラームビット付SSI 又はBiSS 信号出力
- 150mm以上の全ての半径（曲率）に自動調整
- 要望により、カーブ（曲面）構成に対応
- 位置データの超高速更新
- IP68 保護規格適合

SMLA • MTLA

環　境　的　仕　様	
操作温度範囲	-25°C～ +85°C
保存温度範囲	-25°C ～+85°C
保護規格	IP68

機 械 的 仕 様	
外形寸法：	図面参照
ハウジング材質：	耐腐食材 UNI EN AW-6082
電気結線：	M12 8 ピンインラインプラグ/ Lika Hi-flex ケーブル 1,0 m
センサー/テープ間ギャップ：	1 ± 0,2 mm
シャフト回転速度：	最高 15000 rpm（機械仕様）
送り速度：	16 m/s
測定長：	テープ長 10m
オプション：	・追加ケーブル長

ELECTRICAL SPECIFICATIONS	
分解能：	0,097 mm (4096 steps @ 400 mm) 0,048 mm (8192 steps @ 400 mm) 0,024 mm (16384 steps @ 400 mm)
精度（センサー＋テープ）：	± 300µm 代表値 (最大幅 ± 450µm)
繰り返し精度：	± 1 カウント
出力回路：	BiSS-C, クロックレート最高 10MHz. SSI, MSB 並び, 最高クロックレート 2MHz 位置情報更新時間 > 16 m/s
出力コード：	Gray, Binary コード
電源：	+5Vdc ± 5%, +10Vdc～+30Vdc
保護回路：	極性反転（５V 版除く）及び短絡防止回路付
EMC：	電磁耐性, EN 61000-4-2 EN 61000-4-4
機能：	・ 計数方向 ・ Zゼロ設定/プリセット

テクノロジーリンク株式会社
TECHNOLOGYLINK,LTD.
〒171-0022 東京都豊島区南池袋 3-18-35
OK ビル 2 階
Tel: 03-5924-6750　Fax:03-5924-6751
E-mail: sales@technology-l.com
URL: http://www.technology-link.jp

ACCESSORIES	
EM12F8:	M12 8 ピン対コネクタ
EC-M12F8-LK-M8-5:	コードセット 5 m, M12 8 ピンコネクタ
EC-M12F8-LK-M8-10:	コードセット 10 m, M12 8 ピン コネクタ
LKM-1439:	テープ端

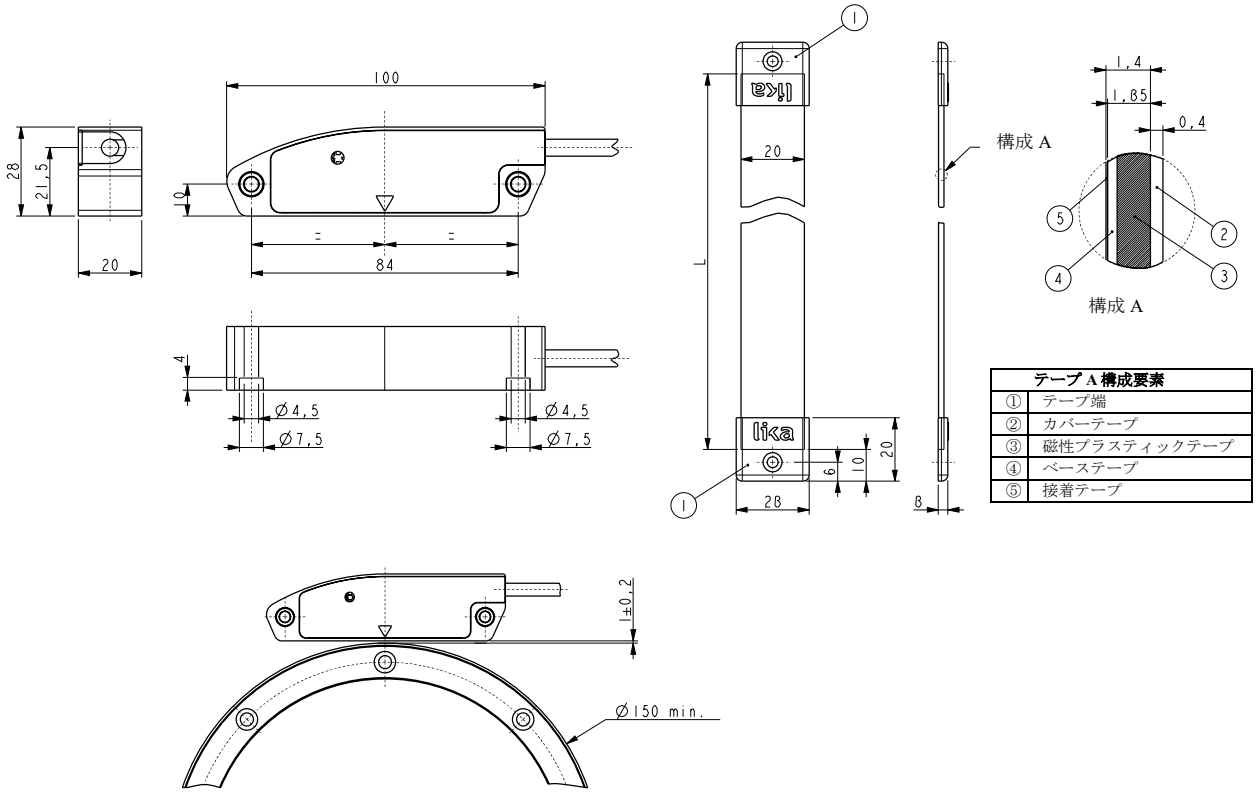

テープ A 構成要素	
①	テープ端
②	カバーテープ
③	磁性プラスティックテープ
④	ベーステープ
⑤	接着テープ

SMLA -MTLA

発注コード

SMLA	-	XXX Ⓐ	-	XX Ⓑ	-	XXX Ⓒ	-	/Sxxx Ⓓ

Ⓐ 出力回路
GG1 = SSI, Gray MSB aligned, +5Vdc ±5%
GG2 = SSI, Gray MSB aligned, +10Vdc +30Vdc
BG1 = SSI, Binary MSB aligned, +5Vdc ±5%
BG2 = SSI, Binary MSB aligned, +10Vdc +30Vdc
SC1 = BiSS-C mode, +5Vdc ± 5%
SC2 = BiSS-C mode, +10Vdc +30Vdc

Ⓑ 分解能
06 = 0,097 mm (4096 steps @ 400 mm)
07 = 0,048 mm (8192 steps @ 400 mm)
08 = 0,024 mm (16384 steps @ 400 mm)

Ⓒ 結線
L2 = ケーブル出力2 m
Lx = ケーブル出力x m
M0,5 = 0,5 m ケーブル+ M12 8ピンインラインプラグ
M2 = 2 m ケーブル+ M12 8 ピンインラインプラグ

Ⓓ 特別仕様

発注コード：磁気テープ

MTLA	-	XXX Ⓐ	-	XX Ⓑ	X Ⓒ	/Sxxx Ⓓ

Ⓐ テープ長
400 = 400 mm

Ⓑ 精度等級
50 = ± 50 µm/m

Ⓒ 保護テープ
1 = supplied

Ⓓ 特別仕様