ROTAPULS
インクレメンタルエンコーダ

シリーズ **C81**

- リフトトラクションマシンおよび大型モーター用のエンコーダー
- 正確な光学式検出
- ステンレススチール内部構造
- Ø30～Ø44mmの中空シャフト

環境仕様	
ショック	100 g, 6 ms
振動	10 g, 5-2000 Hz
保護等級	IP54
操作温度範囲	-25°C +85°C
保存温度範囲	-25°C +85°C(相対湿度 98%、結露無き事)
オプション	• 操作温度範囲: -40° C ～+100° C • IP65 保護規格可 (条件：3000 rpm Max, トルク 2 Ncm)

機械的仕様	
外形寸法：	図面参照
中空シャフト：	Ø 30, 34, 35, 38, 40, 42, 44 mm
減寸スリーブ、 モデル BR2-xx サイズ：Ø 30 mm から	Ø 15, 5/8' (15,875), 16, 17, 18, 19, 20 22, 23, 24, 1'' (25,4), 28 mm
シャフト荷重（軸、半径方向）：	100 N max.
シャフト回転速度：	最高 2000 rpm@70°C (158°F)/IP54, 3000 rpm@100°C (212°F)/IP54 最高 1500 rpm@70°C (158°F)/IP65, 2000 rpm@100°C (212°F)/IP65
ミスアライメント	ラジアル：± 0,3 mm、アクシャル：± 0,2 mm
始動トルク@20°C:	4 ~12 Ncm (代表値)
ベアリング寿命：	最短 400 x 106 回転 (最短 109 回転@ 最大 20 N シャフト荷重.)
電気結線：	ケーブル出力長 1 m
重量：	~ 300 g
オプション：	• 追加ケーブル長

電気的仕様	
分解能	12-100-300-400-500-1024-2000-2048-2500-4096
計数周波数	100 kHz max
出力回路	プッシュプル, ラインドライバー, 汎用回路
電源	+5V ±5%, +10V +30V,+5V +30V
電力消費	70 mA (代表値)
出力電流（チャンネル毎）	最大 40 mA
保護回路	極性反転及び短絡保護
EMC	電磁耐性, 準拠規格: EN 61000-4-2　EN 61000-4-4
光電素子寿命：	最短 100.000 時間
オプション：	

材料	
フランジ	スティール, UNI EN 4305、耐腐食性 UNI EN AW-6082
ハウジング	ABEC 5
ベアリング	ABEC 5
シャフト	ステンレススチール、UNI EN 4305
光源	GaAL ダイオード

テクノロジーリンク株式会社
TECHNOLOGYLINK,LTD.
〒171-0022 東京都豊島区南池袋 3-18-35
OK ビル 2 階
Tel: 03-5924-6750　Fax:03-5924-6751
E-mail: sales@technology-l.com
URL: http://www.technology-link.jp

アクセサリー	
EDE9S:	9 ピン DSub オスコネクター
BR2-xx:	原寸スリーブ

仕様は予告なしに変更される場合があります

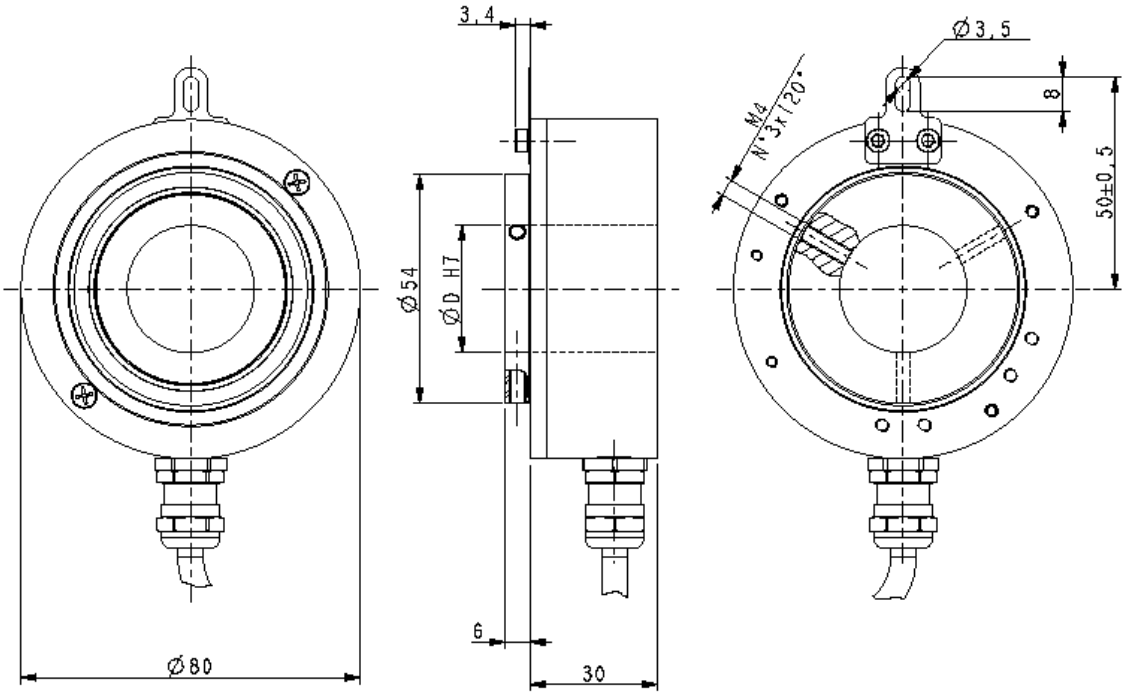

C81

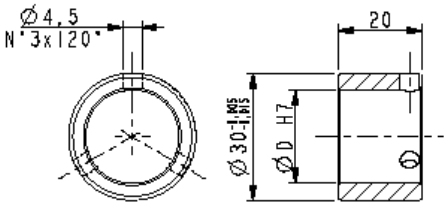

BR2-xx

注文コード

C81	-	X Ⓐ	-	XXXXX Ⓑ	XXX Ⓒ	X Ⓓ	XX Ⓔ	X Ⓕ	X Ⓖ	X Ⓗ	XX Ⓘ	/Sxxx Ⓙ

Ⓐ 出力海渡
Y = プッシュプル
L = ラインドライバー (RS422)
H = PP/LD 汎用回路

Ⓑ 分解能 (PPR)
電気仕様参照

Ⓒ 出力信号 / 結線
BNF = AB, cable output
ZNF = AB0, cable output
BCU = AB /AB, cable output
ZCU = AB0 /AB0, cable output

Ⓓ 電源電圧
1 = +5V±5% (L 出力回路)
2 = +10V÷ +30V (Y 出力回路)
4 = +5V÷ +30V (H 出力回路)

Ⓔ シャフト径
30 = 30 mm
34 = 34 mm
35 = 35 mm
38 = 38 mm
40 = 40 mm
42 = 42 mm
44 = 44 mm (43,97)

Ⓕ 保護規格
- = IP54 (標準準拠)
P = IP65

Ⓖ 計数周波数
- = 100 kHz 標準
W = 200 kHz

Ⓗ 操作温度
- = -25°C +85°C (-13°F +185°F)
K = -40°C +100°C (-40°F +212°F)

Ⓘ ケーブル長
- = ケーブル出力 1 m
L2 =ケーブル出力2 m
L7 =ケーブル出力7 m
Lx = ケーブル出力x m
CLx = x m ケーブルDSub 9 ピン インラインプラグ付

Ⓙ 特別仕様