ガーレイ社　モデル　HR2B 及び　HR2C
高分解能逓倍器（インターポレータ）

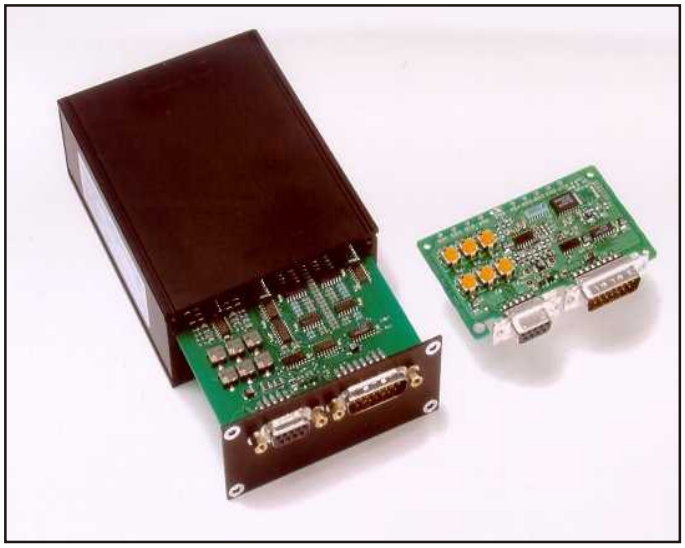

HR2B および HR2C インターポレーターは、9710 モジュラーロータリーエンコーダーまたは 9717 モジュラーリニアエンコーダー出力信号を（ディスクまたはスケールの最終分解能を）ライン数の最大 80 倍まで逓倍できます。HR2C はライン数の最大 25 倍の 4 逓倍矩形波を生成し、HR2B は 20 倍の方形波を提供します。 どちらのモデルにも、1/4 サイクルにゲートされたインデックス（原点信号）と、エンコーダからのアナログ波形を監視するための「ウォッチドッグ」回路が含まれています。

高倍率分解能　－ウォッチドッグ回路

仕様	HR2B	HR2C
対象モデル	ガーレイ社モデル **9710** 及び **9717** モジュラーインクレメンタルエンコーダ用	
入力信号	相補型フォトトランジスタが全てのチャンネルに電流を流します。	
入力電源	+ 5.0±0.25V @ 125 mA max、伝送線路の終端要件を除く。 エンコーダの電力仕様については、エンコーダのデータシートを参照してください	
出力信号	**分割矩形波信号：**aディスクまたはスケール上の内装分割数 x ライン数。 **インデックス（原点）信号：** 1/4サイクル長、A, Bが“ハイ”の時にロジックも“ハイ” **ウォッチドッグ（監視）：**アナログエンコーダの波形に欠陥があるか劣化している場合、出力 (FLT)は”ロー“	
出力デバイス	RS-422 全チャンネル差動ドライバー (26ET31 又は相当)	
逓倍率 (整数倍)	20	1, 2, 5, 8, 12, 16, 25
*最高入力周波数	25 kHz	100 kHz
*最高出力周波数	INT = 20: 500 kHz	INT = 01: 100 kHz INT = 02: 150 kHz INT = 05: 300 kHz INT = 10: 500 kHz
最大逓倍誤差	±0.1量子。これは、出力方形波遷移で見られる最大誤差です。エンコーダエラー（特定のエンコーダデータシートを参照）も、常に±1/2量子である量子化エラーも含まれていません。	
操作温度範囲	0° ～ 70°C	
保存温度範囲	-18° ～ 71°C	
湿度	98% rh, 結露無き事	
重量, プリント基板1式	50 g	35 g
ハウジング重量	272 g	
入力コネクター	DE-9S; エンコーダLEDへの安定化電流源を含む	
出力コネクター	DA-15P	

ingenuity@work

ISO 9001 Certified

テクノロジーリンク株式会社
TECHNOLOGY LINK, LTD.
テクノロジーリンク株式会社
〒171-0022 東京都豊島区南池袋 3-18-35
OK ビル 2 階
Tel: 03-5924-6750　Fax:03-5924-6751
E-mail: sales@technology-l.com

GPI

HR2B/HR2C 外径寸法

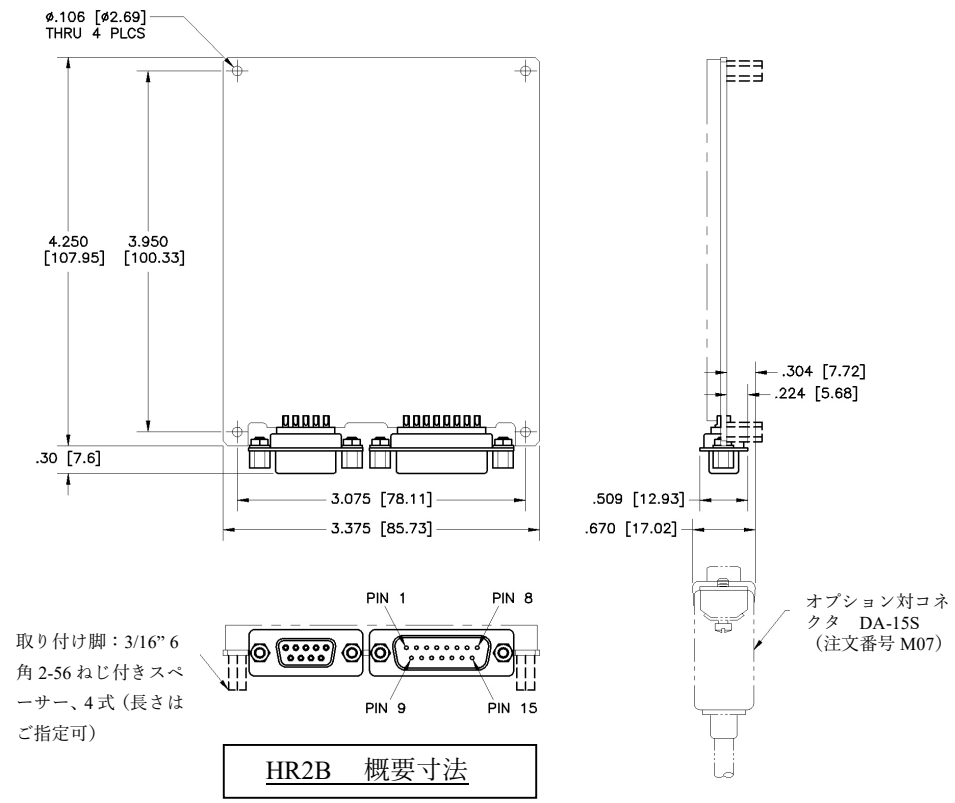

HR2B 概要寸法

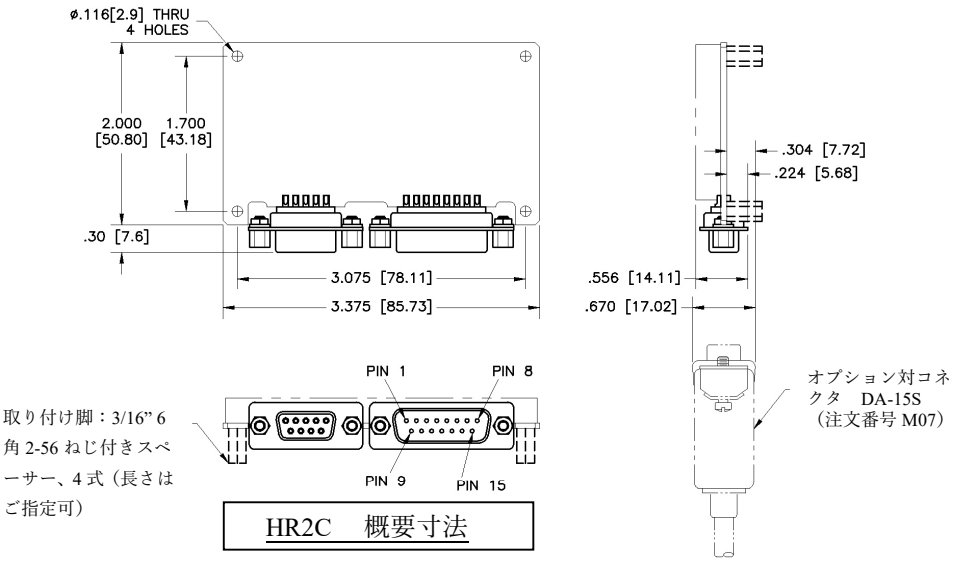

HR2C 概要寸法

注記：

1．表示寸法単位：インチ[ミリ㎜] 単位

テクノロジーリンク株式会社
TECHNOLOGYLINK,LTD.

GPI

HR2B/HR2C 収納ケース

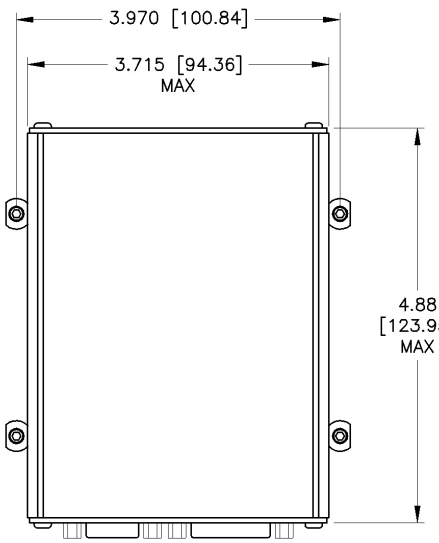

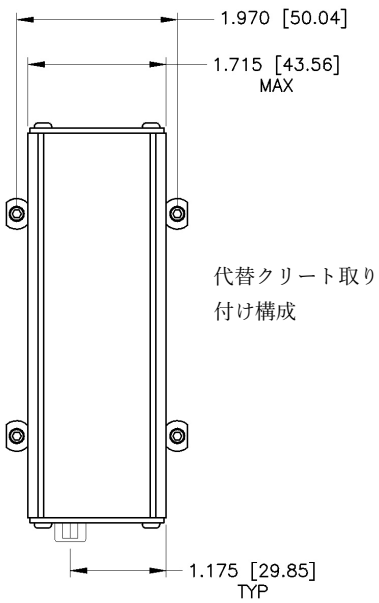

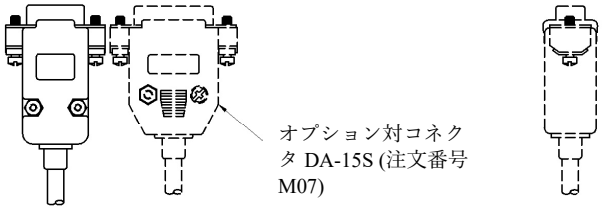

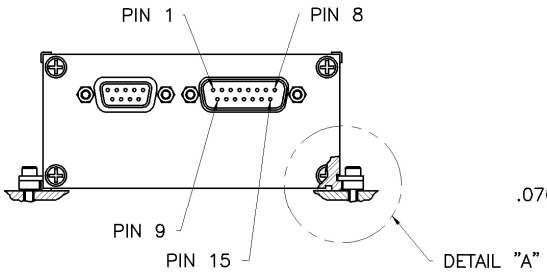

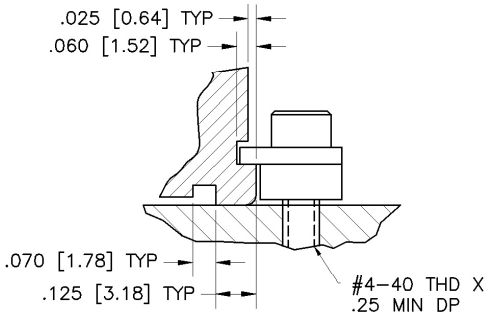

詳細図"A"
シンクロクリー
ト取り付けをお
勧めします

HR2B と HR2C
併記

注記：

1．表示寸法単位：インチ[ミリmm]単位です。

テクノロジーリンク株式会社
TECHNOLOGYLINK,LTD.

GPI

出力信号 結線

ピン番号 #	機能	ピン番号 #	機能
1	/IND	9	CSE
2	IND	10	+5V
3	+5V	11	/FLT
4	/CHB	12	FLT
5	CHB	13	GND
6	GND	14	GND
7	/CHA	15	N/C
8	CHA	SHELL	CSE

複数の電源ピンとリターンピンにより、並列導体を使用して IR 電圧降下を低減し、リモートセンシングを実装して電圧レギュレーションを改善します。 この機能は、大量終端コネクタを使用する場合に特に役立ちます。

ご注文時指定情報

	VERS	INT	INDEX	POWER	INPUT	PKG	SF
HR2							

VERS	**B** **C**	3” x 4¼” ボード; 逓倍率選択　20X 3” x 2” ボード; 1, 2, 5 又は逓倍率選択 10X
INT	**01, 02, 05, 08, 10, 12, 16, or 25**	逓倍率 VERS（バージョン） = **C**
	20	逓倍率 VERS（バージョン） = **B**
INDEX	**Q**	1/4 サイクルにゲートされたインデックス（原点）信号
POWER	**5**	5Vdc 入力電源
INPUT	**A**	差動フォト（光電）電流
PKG	**0** **1**	ユーザーの筐体内に取り付けるための PC ボードアセンブリ。アルミニウムケース入り、IP 40
SF	**#** **N**	特別な顧客の要件をカバーするために注文時に発行。特別な機能はありません

特別仕様のご要望

特別な状況では、エンコーダを最適化して、より高い周波数応答、より高い精度、より広い温度範囲、トルクの低減、非標準のライン数、またはその他の変更された特性を提供できます。 さらに、ユーザー固有の要件に合わせてカスタムエンコーダーを定期的に設計および製造しています。 これらは、大量、低コスト、限定性能の商用アプリケーションから、高性能、高信頼性条件用のエンコーダにまで及びます。 特別なエンコーダのニーズに対応する機会を歓迎します。

保証条件

Gurley Precision Instruments は、出荷日から 1 年間、材料および製造上の欠陥に対する限定保証を提供します。

テクノロジーリンク株式会社
TECHNOLOGYLINK,LTD.
テクノロジーリンク株式会社
〒171-0022 東京都豊島区南池袋 3-18-35
OK ビル 2 階
Tel: 03-5924-6750　Fax:03-5924-6751
E-mail: sales@technology-l.com
URL: http://www.technology-link.jp

GPI